ステップ１　平行四辺形

１　次の(1)〜(4)の図は平行四辺形で、それぞれ面積が分かっています。このとき、□にあてはまる数を求めなさい。

(1)　32 ㎠

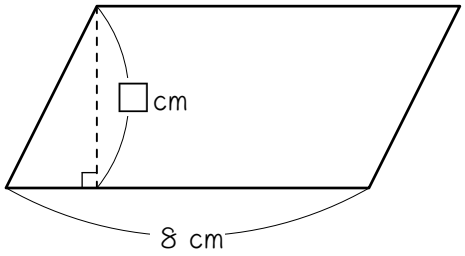

(2)　70 ㎠

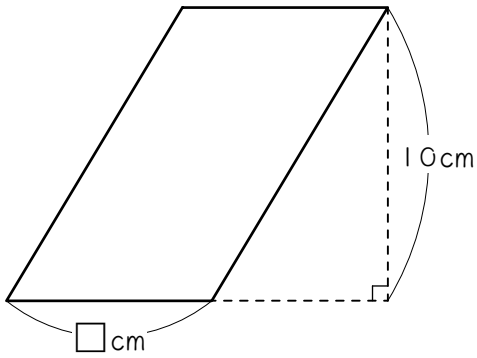

(3)　150 ㎠

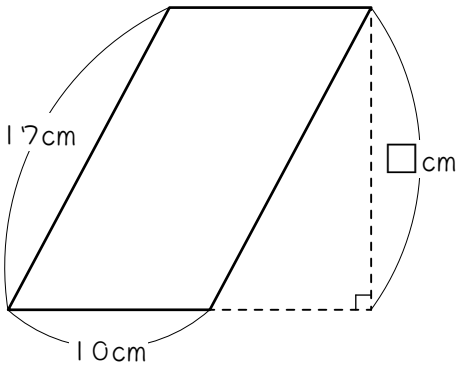

(4)　72 ㎠

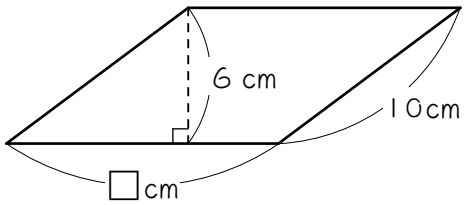

ステップ２　三角形

2　次の(1)〜(6)の三角形は、それぞれ面積が分かっています。このとき、□にあてはまる数を求めなさい。

(1)　42 ㎠

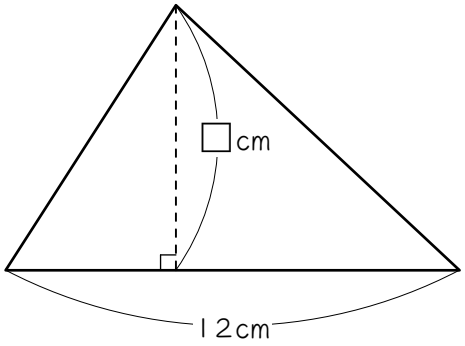

(2)　150 ㎠

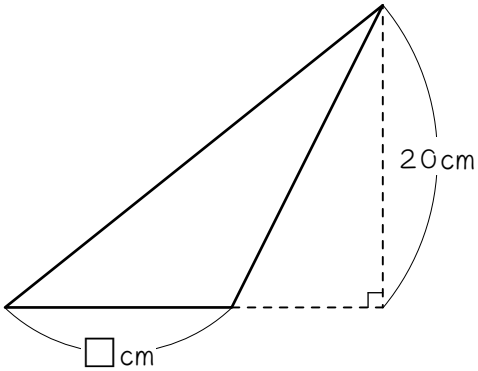

(3)　96 ㎠

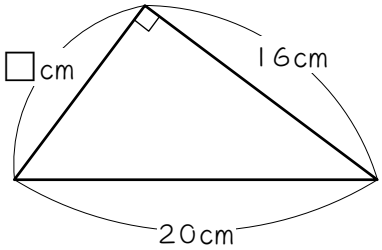

(4)　240 ㎠

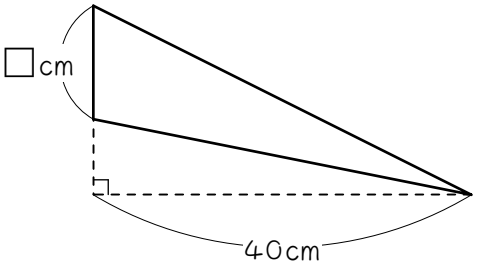

(5)　60 ㎠

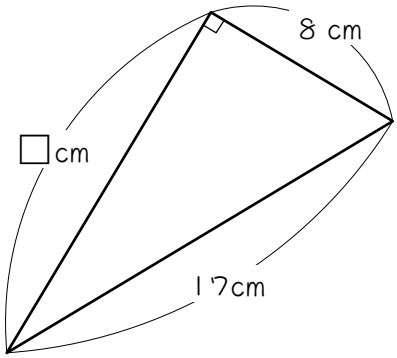

(6)　49 ㎠

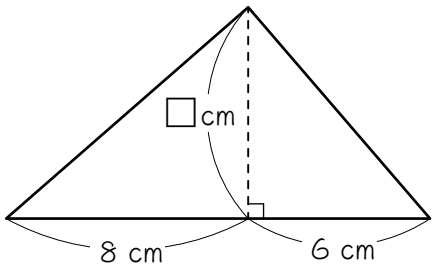

ステップ３　台形

3　次の(1)〜(4)の台形は、それぞれ面積が分かっています。このとき、□にあてはまる数を求めなさい。

(1)　36 ㎠

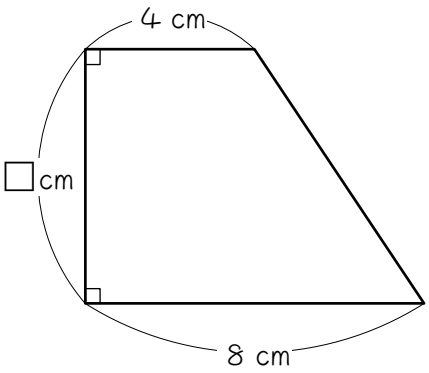

(2)　180 ㎠

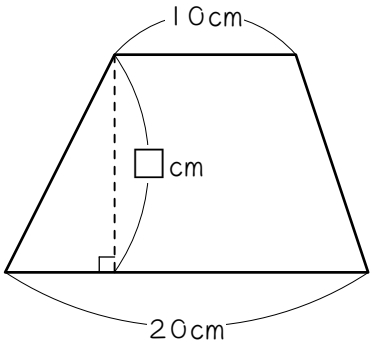

(3)　144 ㎠

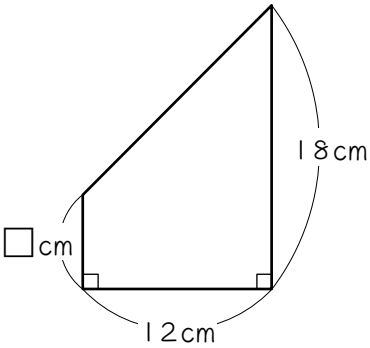

(4)　800 ㎠

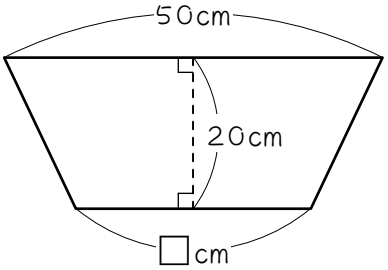

ステップ４　ひし形

4　次の(1)〜(4)の台形は、それぞれ面積が分かっています。このとき、□にあてはまる数を求めなさい。

(1)　64 ㎠

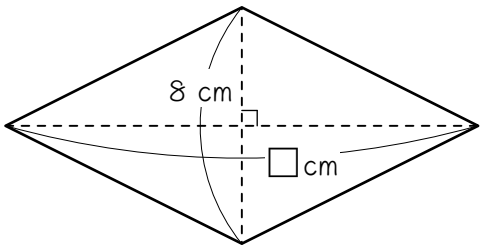

(2)　54 ㎠

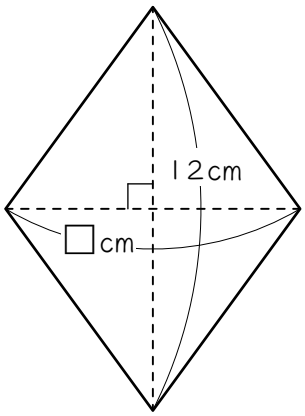

(3)　48 ㎠

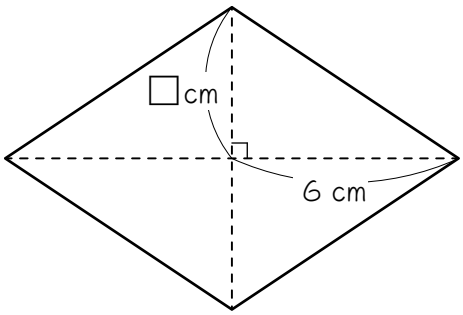

(4)　96 ㎠

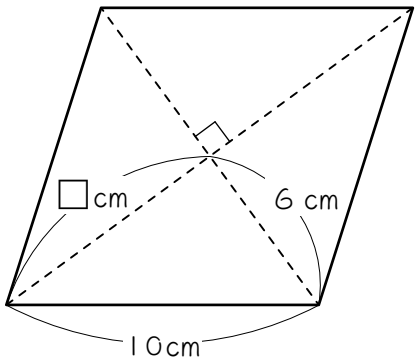

ステップ５　正方形

5　次の(1)〜(4)の正方形は、それぞれ面積が分かっています。このとき、□にあてはまる数を求めなさい。

(1)　121 cm²

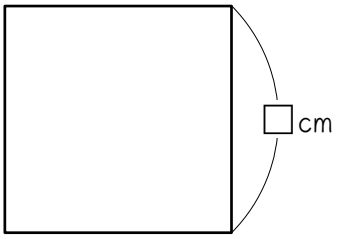

(2)　32 cm²

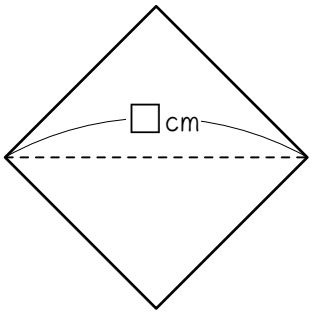

(3)　72 cm²

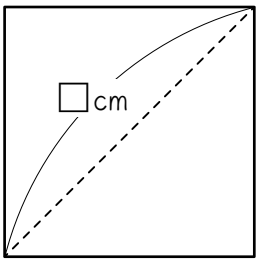

(4)　200 cm²

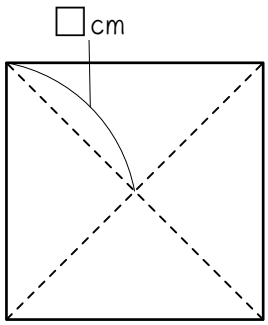

ステップ６　まとめ

6　次の(1)〜(16)の図形の面積がそれぞれ分かっています。このとき、□にあてはまる数を求めなさい。

(1)　120 ㎠

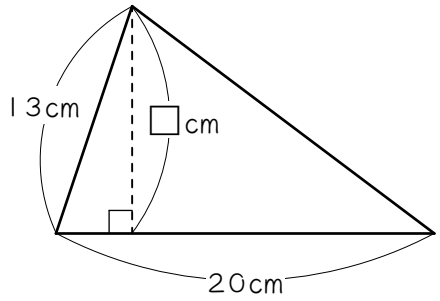

(2)　90 ㎠

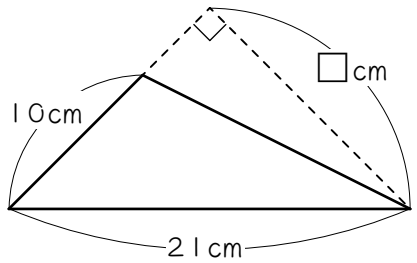

(3)　平行四辺形：135 ㎠

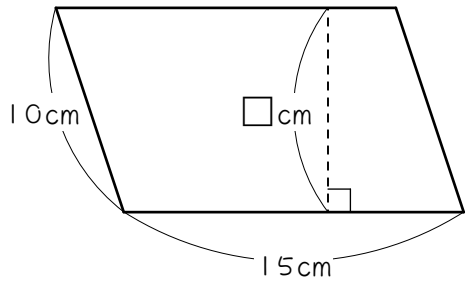

(4)　平行四辺形：72 ㎠

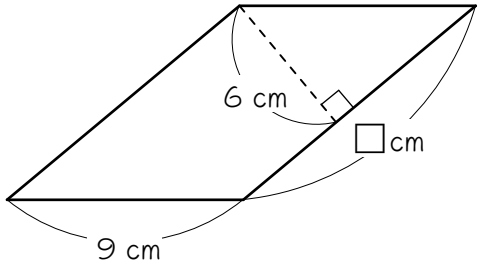

(5)　288 ㎠

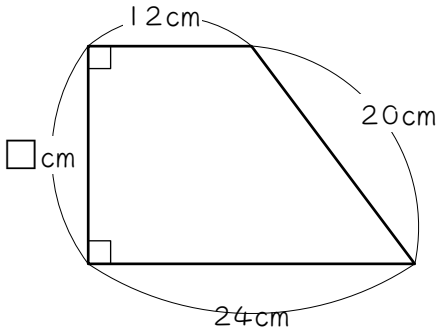

(6)　台形：540 ㎠

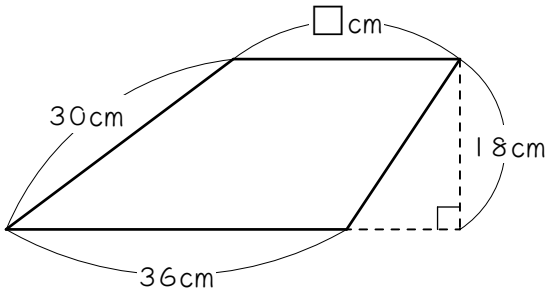

(7)　ひし形：108 ㎠

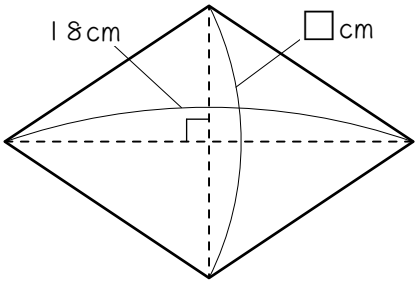

(8)　ひし形：96 ㎠

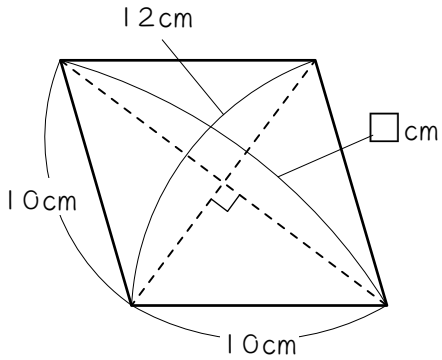

(9)　正方形：40.5 ㎠

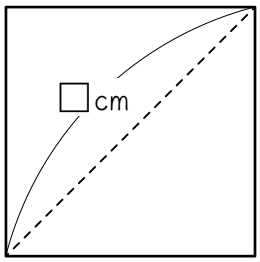

(10)　正方形：50 ㎠

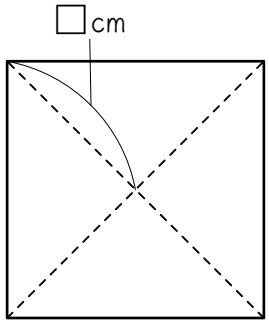

(11)　16 ㎠

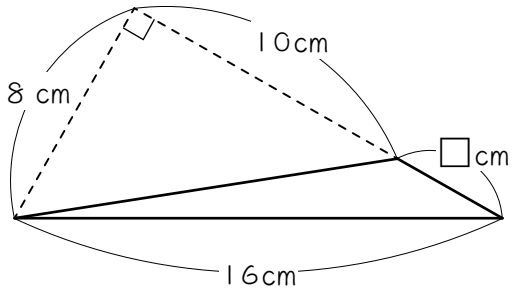

(12)　平行四辺形：900 ㎠

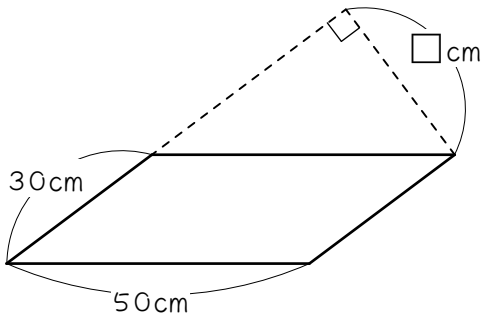

(13)　144 ㎠

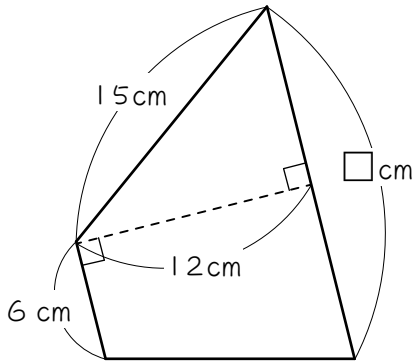

(14)　30 ㎠

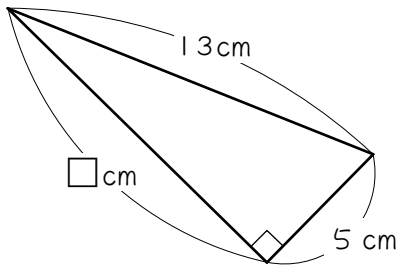

(15)　正方形：24.5 ㎠

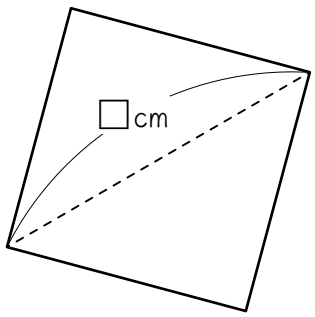

(16)　ひし形：560 ㎠

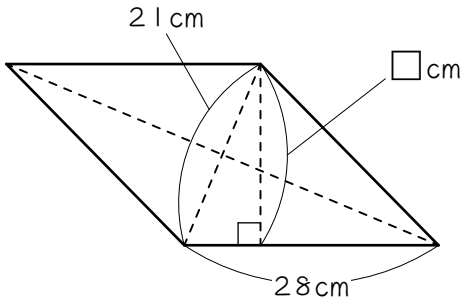

7 次の問いに答えなさい。

(1) 底辺が 18 cm、高さが 15 cmの平行四辺形と同じ面積で、底辺が 45 cm の三角形の高さは何cmですか。

(2) 底辺が 16 cm、高さが 24 cmの三角形があります。この三角形と同じ面積で、上底が 12 cm、高さが 12 cmの台形の下底は何cmですか。

■ 解答 ■

1	(1)	4	(2)	7
	(3)	15	(4)	12
2	(1)	7	(2)	15
	(3)	12	(4)	12
	(5)	15	(6)	7
3	(1)	6	(2)	12
	(3)	6	(4)	30
4	(1)	16	(2)	9
	(3)	4	(4)	8
5	(1)	11	(2)	8
	(3)	12	(4)	10
6	(1)	12	(2)	18
	(3)	9	(4)	12
	(5)	16	(6)	24
	(7)	12	(8)	16
	(9)	9	(10)	5
	(11)	4	(12)	30
	(13)	18	(14)	12
	(15)	7	(16)	20
	(17)	16		
7	(1)	12 cm	(2)	20 cm